116498-06
2025-01

Flexit

ART.NR. 116496

NO **MONTERINGSVEILEDNING**
NTC-føler

SV **MONTERINGANVISNING**
NTC-givare

EN **INSTALLATION INSTRUCTIONS**
NTC sensor

NO Viktige sikkerhetsinstruksjoner:

FARE! Alle elektriske tilkoblinger må utføres av fagperson.

SV Viktiga säkerhetsinstruktioner:

FARA! Alla elektriska inkopplingar måste utföras av fackman.

EN Important safety intructions:

DANGER! All electrical connections must be carried out by qualified electricians.

NO

Våre produkter er i kontinuerlig utvikling og vi forbeholder oss derfor retten til endringer. Vi tar også forbehold om eventuelle trykkfeil som måtte oppstå.

SV

Våra produkter utvecklas ständigt och vi förbehåller oss därför rätten till ändringar. Vi tar inte heller ansvar för eventuella feltryck.

EN

Our products are subject to continuous development and we therefore reserve the right to make changes. We also disclaim liability for any printing errors that may occur.

NO

Innhold

EcoNordic 4
Nordic S 10
Nordic CL 14
Nordic L 18
CS 60 22
CS 50 / CS 500 24
SP 30 / SP 40 26

SV

Innehåll

EcoNordic 4
Nordic S 10
Nordic CL 14
Nordic L 18
CS 60 22
CS 50 / CS 500 24
SP 30 / SP 40 26

EN

Contents

EcoNordic 4
Nordic S 10
Nordic CL 14
Nordic L 18
CS 60 22
CS 50 / CS 500 24
SP 30 / SP 40 26

NO

FARE! Produktet må settes i servicemodus og gjøres strømløst før service utføres.

SV

FARA! Sätt produkten i serviceläge och bryt sedan spänningen innan service utförs.

EN

DANGER! Put the product in service mode and then disconnect the power before service is performed.

NO

Servicemodus

1. Start Flexit GO-appen og koble til produktet du skal utføre service på.
2. Gå inn i meny for service (**Øvrige > Service**)
3. Velg "**Servicemodus**". Produktet vil nå foreta en kontrollert nedstengning. Dette kan ta noe tid, avhengig av produktets driftsmodus.
4. Skru av allpolig bryter. Service kan nå utføres.

SV

Serviceläge

1. Starta Flexit GO appen och anslut till produkten du ska utföra service på.
2. Gå in på sidan för service (**Övrigt > Service**)
3. Välj "**Serviceläge**". Produkten vil nu göra en kontrollerad nedstängning. Det kan ta olika lång tid beroende på driftläge.
4. Slå av den allpoliga brytaren. Service kan nu utföras.

EN

Service mode

1. Start the Flexit GO app and select the product you want to service.
2. Enter the service menu (**More > Service**)
3. Select "**Service mode**". The product will now make a controlled shutdown. The shutdown time depends on the operating mode.
4. Switch off the all-pole switch. Service can now be carried out.

NO Systemskisse WH4:

SV Systemskiss WH4:

EN System drawing WH4:

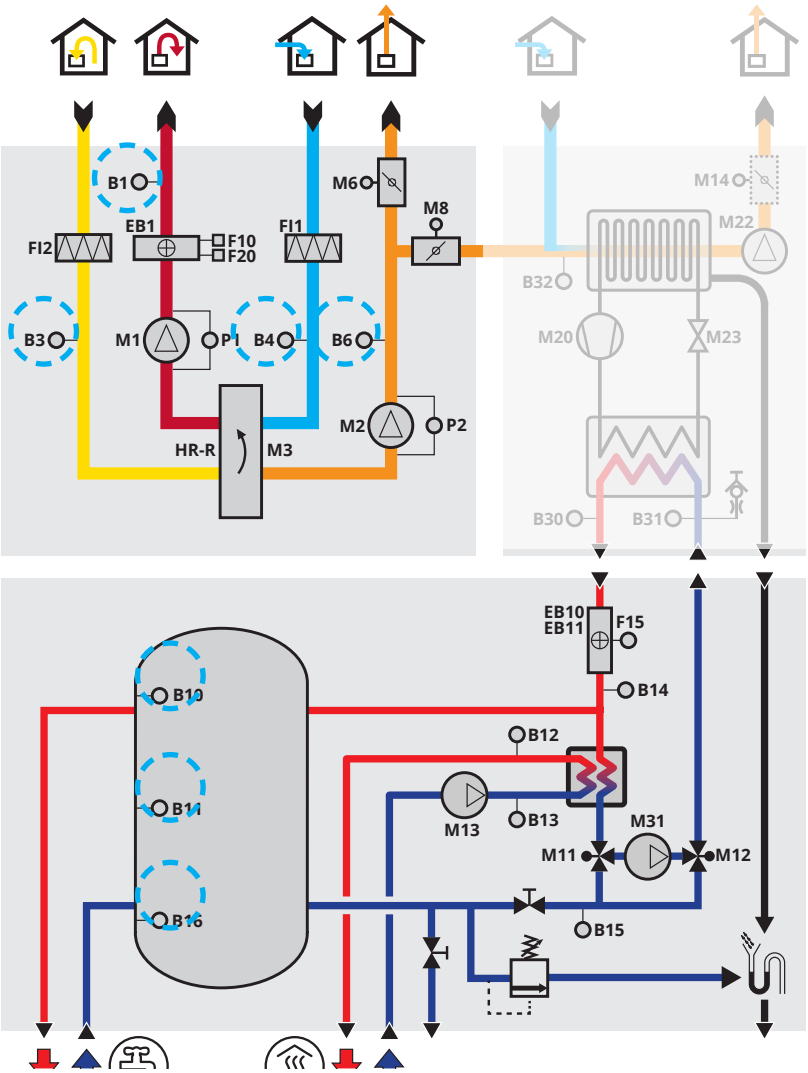

FLEXIT

NO Systemskisse W4:

SV Systemskiss W4:

EN System drawing W4:

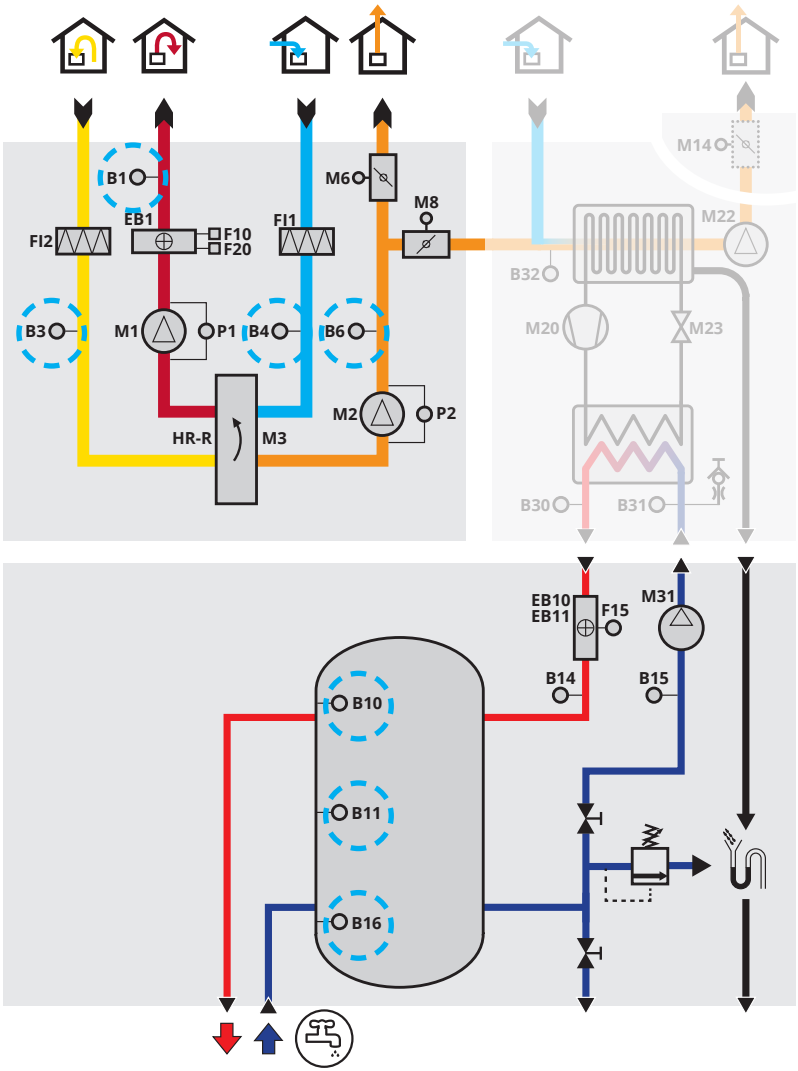

NO **TIPS:** Du behøver T20

1. Fjern dekselet til elrommet på ventilasjonsmodulen.
2. Lokaliser føleren som skal byttes ut og klipp den av.
- Tre ny føler på plass ved å følge posisjonen til føleren som skal erstattes.
3. Monter en Wago-klemme i hver overgang mellom ny og gammel føler.
- Skru på allpolig bryter for å sette produktet i gang igjen.

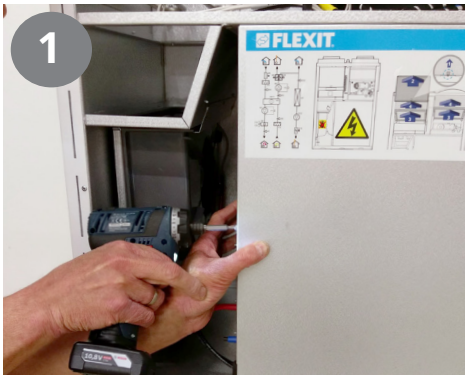

SV **TIPS:** Du behöver T20

1. Ta bort höljet till elrummet på ventilationsmodulen.
2. Lokalisera givaren som ska bytas ut och klipp av den.
- Trä en ny givare på plats genom att följa positionen till givaren som ska bytas ut.
3. Montera en Wago-klämma i varje övergång mellan den nya och den gamla givaren.
- Sätt på den allpoliga brytaren för att sätta igång produkten igen.

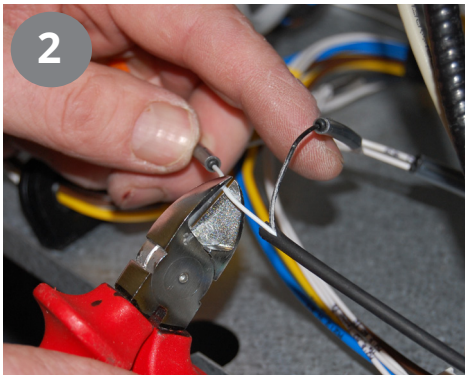

EN **TIP:** You need T20

1. Remove the cover of the electrical compartment on the ventilation unit.
2. Locate the sensor to be replaced and cut it off.
- Thread the new sensor into place by following the position of the sensor to be replaced.
3. Fit a Wago clip in each transition between the new and old sensors.
- Turn on the all-pole circuit breaker to start the product again.

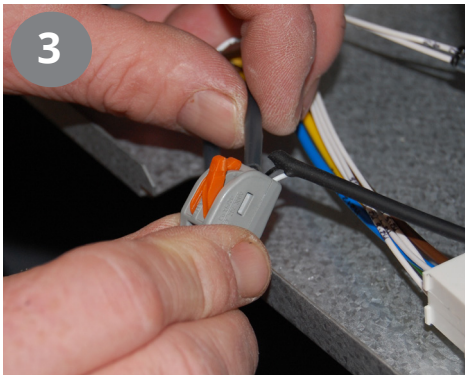

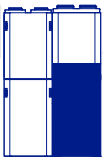

NO

1. Fjern isolasjonen foran føleren som skal byttes i tankmodulen.

- Klipp den av og følg veiledningen fra punkt 2 på forrige side.
- Pass på at føleren er godt festet med den røde tapen mot tanken før du setter på isolasjonen igjen.
- Monter alle deksler og dører.
- Skru på allpolig bryter for å sette produktet i gang igjen.

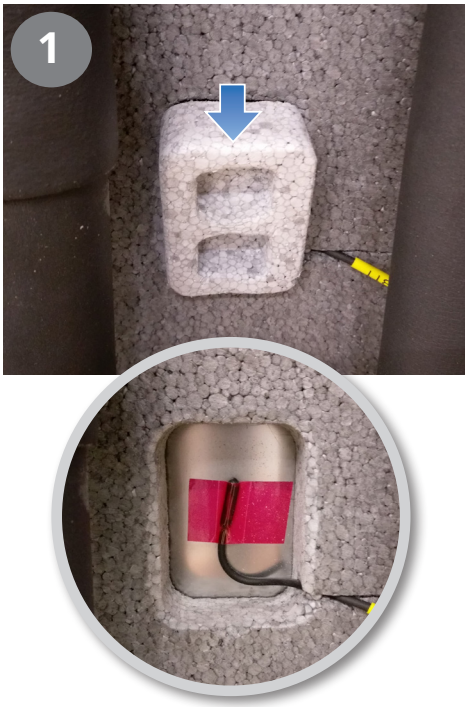

SV

1. Ta bort isoleringen framför givaren som ska bytas i tankmodulen.

- Klipp av den och följ anvisningarna från punkt 2 på föregående sida.
- Se till att givaren sitter fast ordentligt med den röda tejpen mot tanken innan du sätter på isoleringen igen.
- Montera alla höljen och dörrar.
- Sätt på den allpoliga brytaren för att sätta igång produkten igen.

EN

1. Remove the insulation in front of the sensor to be replaced in the tank unit.

- Cut it off and follow the instructions from point 2 on the previous page.
- Make sure that the sensor is properly secured to the tank with the red tape before putting the insulation back.
- Fit all covers and doors.
- Turn on the all-pole circuit breaker to start the product again.

NO

Viktige sikkerhetsinstruksjoner:

- Trekk ut støpselet før du går i gang.
- Før døren åpnes: Produktet må settes i service-modus og gjøres strømløst p.g.a. at aggregatet inneholder elementer som ikke må berøres når de er varme. Se brukerveiledning for FlexitGO.

SV

Viktiga säkerhetsinstruktioner:

- Dra ut nätkontakten innan du börjar.
- Innan dörren öppnas: Produkten måste sättas i servicläge och göras strömlös på grund av att aggregatet innehåller element som inte får beröras när de är varma. Se bruksanvisning för FlexitGO.

EN

Important safety intructions:

- Before you begin, the unit must be disconnected from mains power supply.
- Before opening the door: The product must be set to service mode and powered off because the unit contains elements that must not be touched when hot. Refer to the user manual for FlexitGO.

NO **TIPS:** Du behøver T20

1. Fjern dekselet til elrommet.
2. Lokaliser føleren som skal byttes ut og klipp den av.
- Tre ny føler på plass ved å følge posisjonen til føleren som skal erstattes.
3. Monter en Wago-klemme i hver overgang mellom ny og gammel føler.

SV **TIPS:** Du behöver T20

1. Ta bort höljet till elrummet.
2. Lokalisera givaren som ska bytas ut och klipp av den.
- Trä en ny givare på plats genom att följa positionen till givaren som ska bytas ut.
3. Montera en Wago-klämma i varje övergång mellan den nya och den gamla givaren.

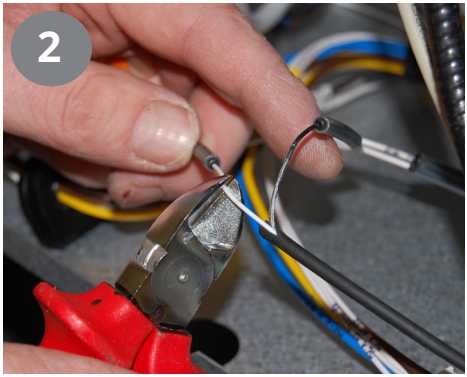

EN **TIP:** You need T20

1. Remove the cover of the electrical compartment.
2. Locate the sensor to be replaced and cut it off.
- Thread the new sensor into place by following the position of the sensor to be replaced.
3. Fit a Wago clip in each transition between the new and old sensors.

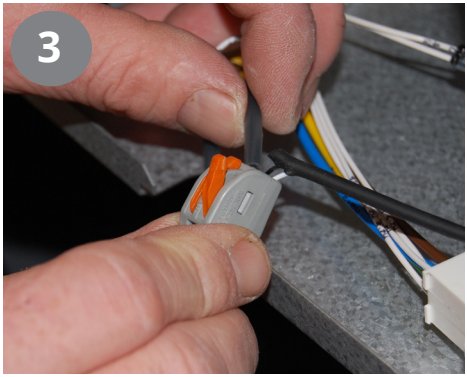

NO Systemskisse (høyremodell):

SV Systemskiss (högermodell):

EN System drawing (right-hand model):

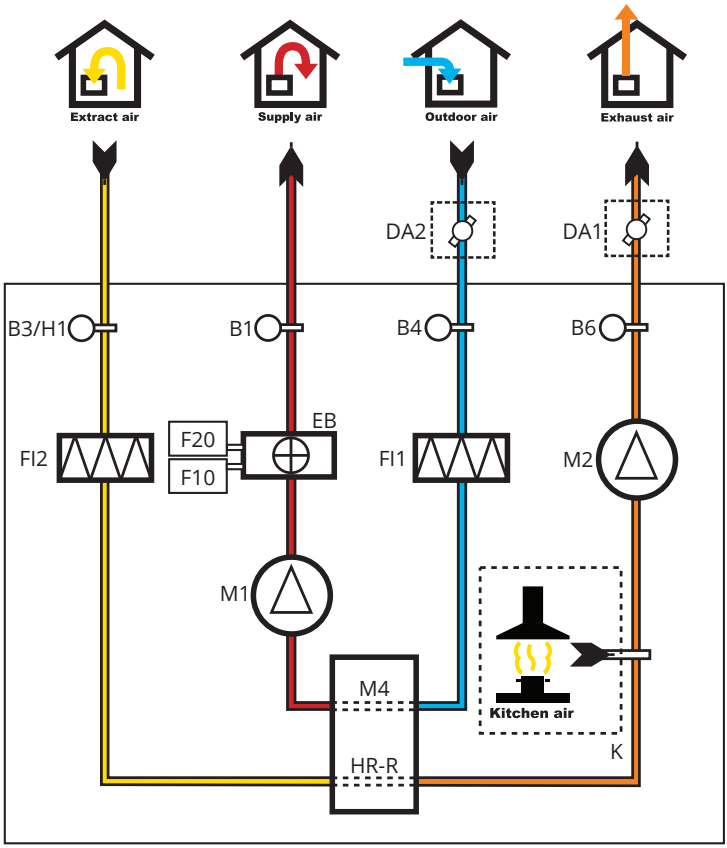

NO Systemskisse (venstremodell):

SV Systemskiss (vänstermodell):

EN System drawing (left-hand model):

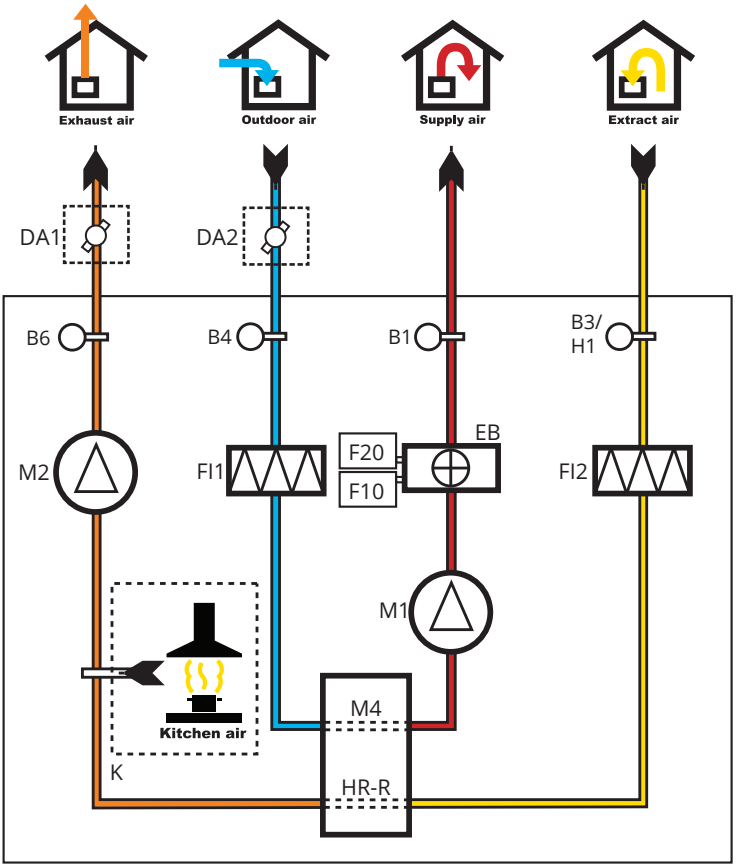

NO

Viktige sikkerhetsinstruksjoner:

- Trekk ut støpselet før du går i gang.
- Før døren åpnes: Produktet må settes i service-modus og gjøres strømløst p.g.a. at aggregatet inneholder elementer som ikke må berøres når de er varme. Se brukerveiledning for FlexitGO.

SV

Viktiga säkerhetsinstruktioner:

- Dra ut nätkontakten innan du börjar.
- Innan dörren öppnas: Produkten måste sättas i servicläge och göras strömlös på grund av att aggregatet innehåller element som inte får beröras när de är varma. Se bruksanvisning för FlexitGO.

EN

Important safety intructions:

- Before you begin, the unit must be disconnected from mains power supply.
- Before opening the door: The product must be set to service mode and powered off because the unit contains elements that must not be touched when hot. Refer to the user manual for FlexitGO.

NO **TIPS:** Du behøver T20

1. Fjern dekselet til elrommet.
2. Lokaliser føleren som skal byttes ut og klipp den av.
- Tre ny føler på plass ved å følge posisjonen til føleren som skal erstattes.
3. Monter en Wago-klemme i hver overgang mellom ny og gammel føler.

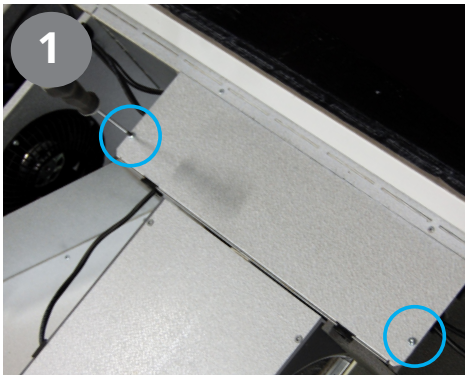

SV **TIPS:** Du behöver T20

1. Ta bort höljet till elrummet.
2. Lokalisera givaren som ska bytas ut och klipp av den.
- Trä en ny givare på plats genom att följa positionen till givaren som ska bytas ut.
3. Montera en Wago-klämma i varje övergång mellan den nya och den gamla givaren.

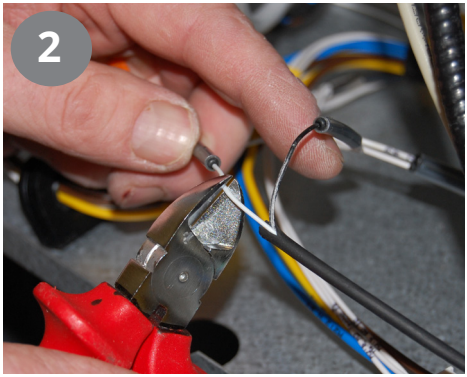

EN **TIP:** You need T20

1. Remove the cover of the electrical compartment.
2. Locate the sensor to be replaced and cut it off.
- Thread the new sensor into place by following the position of the sensor to be replaced.
3. Fit a Wago clip in each transition between the new and old sensors.

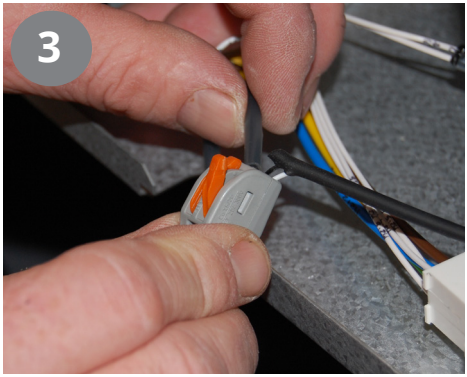

NO Systemskisse (høyremodell):

SV Systemskiss (högermodell):

EN System drawing (right-hand model):

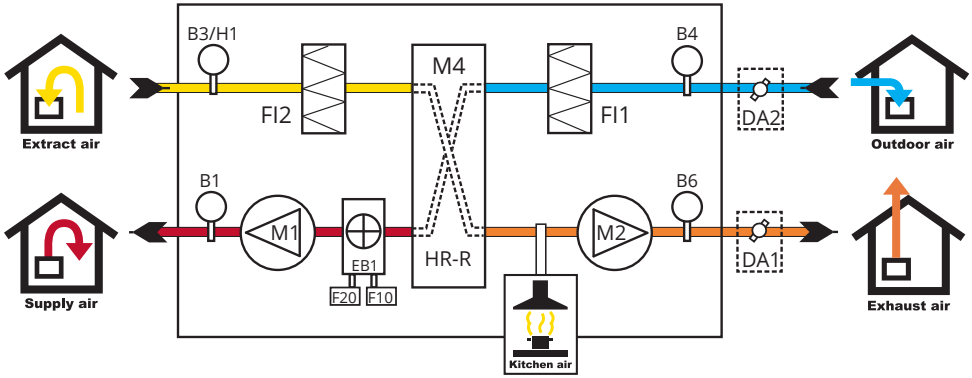

FLEXIT

NO Systemskisse (venstremodell):

SV Systemskiss (vänstermodell):

EN System drawing (left-hand model):

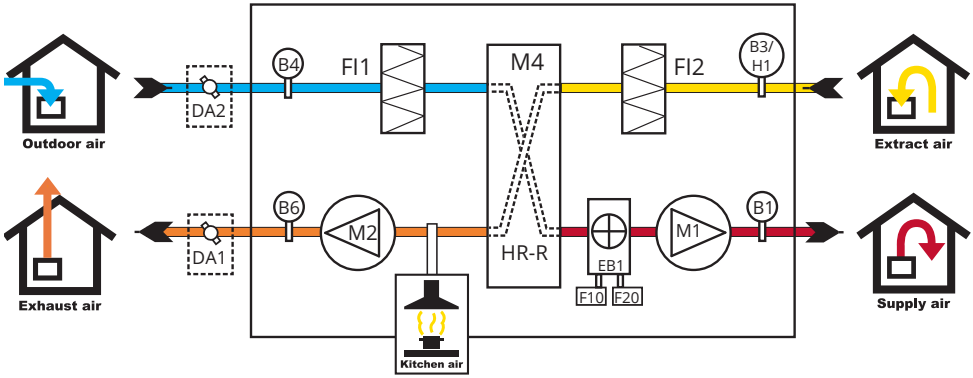

NO

Viktige sikkerhetsinstruksjoner:

- Trekk ut støpselet før du går i gang.
- Før døren åpnes: Produktet må settes i service-modus og gjøres strømløst p.g.a. at aggregatet inneholder elementer som ikke må berøres når de er varme. Se brukerveiledning for FlexitGO.

SV

Viktiga säkerhetsinstruktioner:

- Dra ut nätkontakten innan du börjar.
- Innan dörren öppnas: Produkten måste sättas i servicläge och göras strömlös på grund av att aggregatet innehåller element som inte får beröras när de är varma. Se bruksanvisning för FlexitGO.

EN

Important safety intructions:

- Before you begin, the unit must be disconnected from mains power supply.
- Before opening the door: The product must be set to service mode and powered off because the unit contains elements that must not be touched when hot. Refer to the user manual for FlexitGO.

NO **TIPS:** Du behøver T20

1. Fjern dekselet til elrommet.
2. Lokaliser føleren som skal byttes ut og klipp den av.
- Tre ny føler på plass ved å følge posisjonen til føleren som skal erstattes.
3. Monter en Wago-klemme i hver overgang mellom ny og gammel føler.

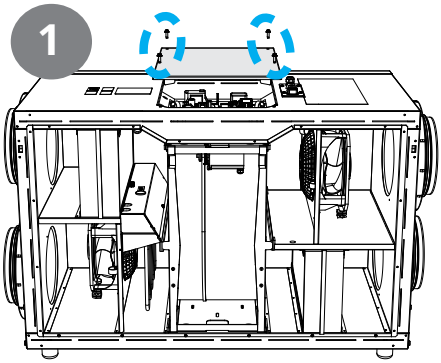

SV **TIPS:** Du behöver T20

1. Ta bort höljet till elrummet.
2. Lokalisera givaren som ska bytas ut och klipp av den.
- Trä en ny givare på plats genom att följa positionen till givaren som ska bytas ut.
3. Montera en Wago-klämma i varje övergång mellan den nya och den gamla givaren.

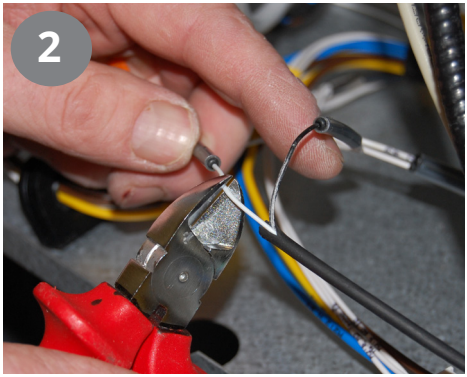

EN **TIP:** You need T20

1. Remove the cover of the electrical compartment.
2. Locate the sensor to be replaced and cut it off.
- Thread the new sensor into place by following the position of the sensor to be replaced.
3. Fit a Wago clip in each transition between the new and old sensors.

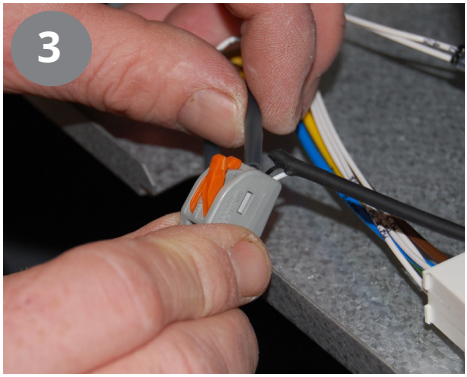

NORDIC L6

NO Systemskisse (med kalde kanaler mot venstre):

SV Systemskiss (med kalla kanaler mot vänster):

EN System drawing (with cold ducts to the left):

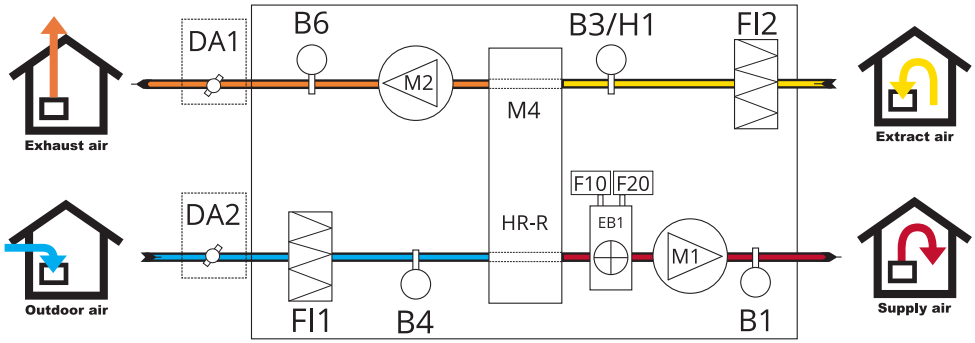

FLEXIT

NORDIC L6

NO Systemskisse (med kalde kanaler mot høyre):

SV Systemskiss (med kalla kanaler mot höger):

EN System drawing (with cold ducts to the right):

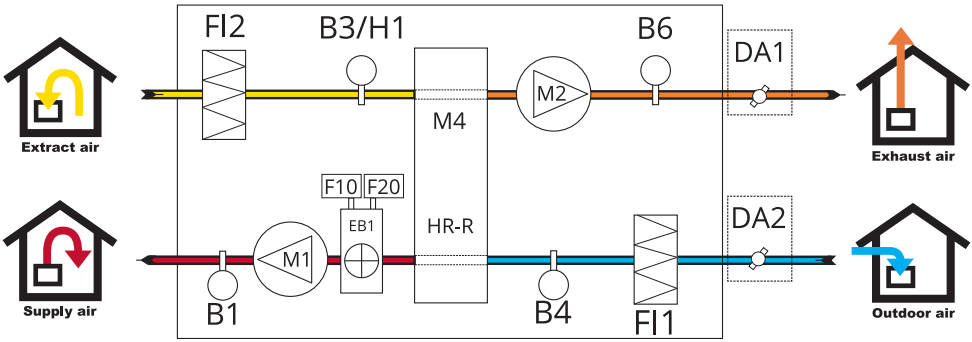

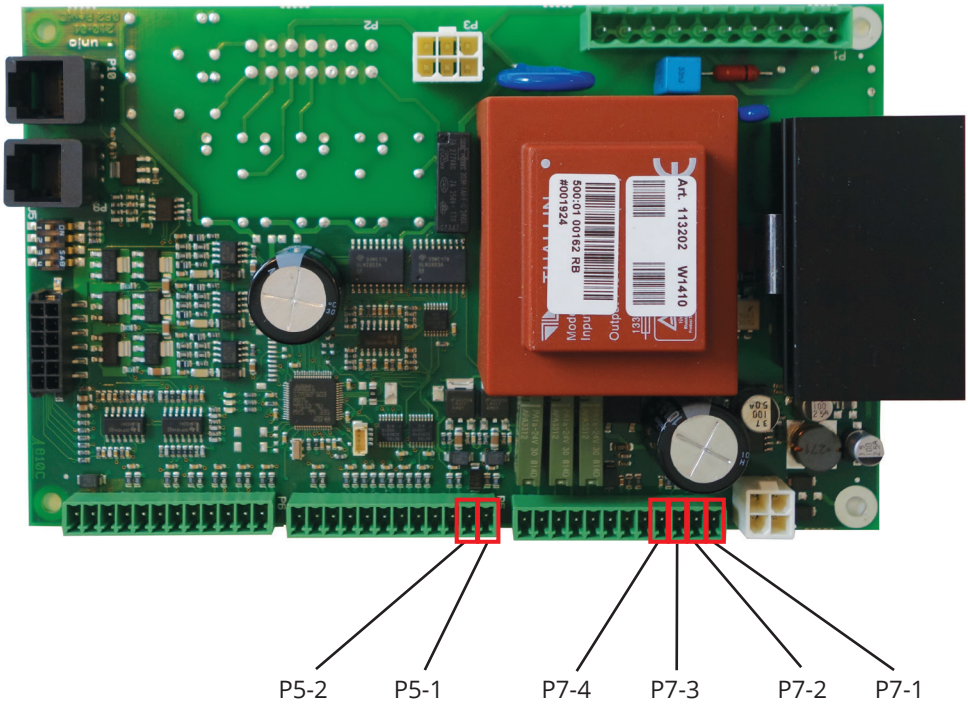
P5-2
P5-1
P7-4
P7-3
P7-2
P7-1

NO

Funksjon	Kode	Tilkobling (se figur)
Tilluftsføler	B1	P5-1 / P5-2
Avtrekksføler	B3	P7-1 / P7-2
Uteluftsføler	B4	P7-3 / P7-4

SV

Funktion	Kod	Anslutning (se figur)
Temperaturgivare, tilluft	B1	P5-1 / P5-2
Temperaturgivare, frånluft	B3	P7-1 / P7-2
Temperaturgivare, uteluft	B4	P7-3 / P7-4

EN

Function	Code	Connection (see figure)
Temperature sensor, supply air	B1	P5-1 / P5-2
Temperature sensor, extract air	B3	P7-1 / P7-2
Temperature sensor, outdoor air	B4	P7-3 / P7-4

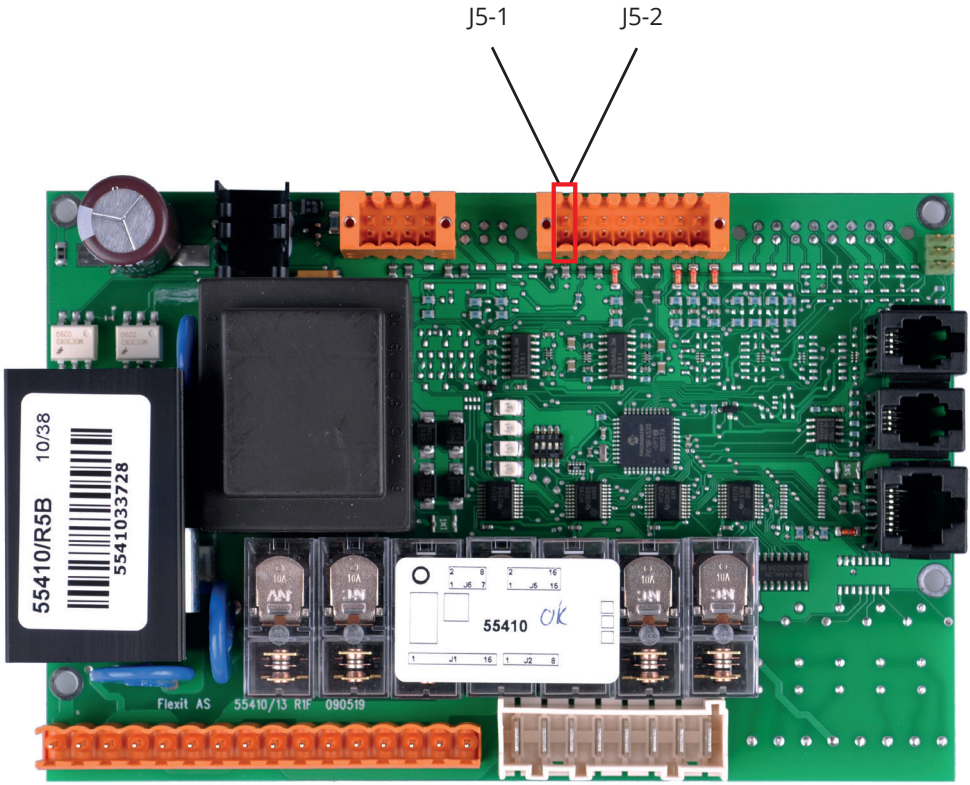
J5-1
J5-2
55410/R5B 10/38
5541033728
55410
ok
Flexit AS 55410/13 R1F 090519

NO

Funksjon	Kode	Tilkobling (se figur)
Tilluftsføler	B1	J5-1 J5-2

SV

Funktion	Kod	Anslutning (se figur)
Temperaturgivare, tilluft	B1	J5-1 J5-2

EN

Function	Code	Connection (see figure)
Temperature sensor, supply air	B1	J5-1 J5-2

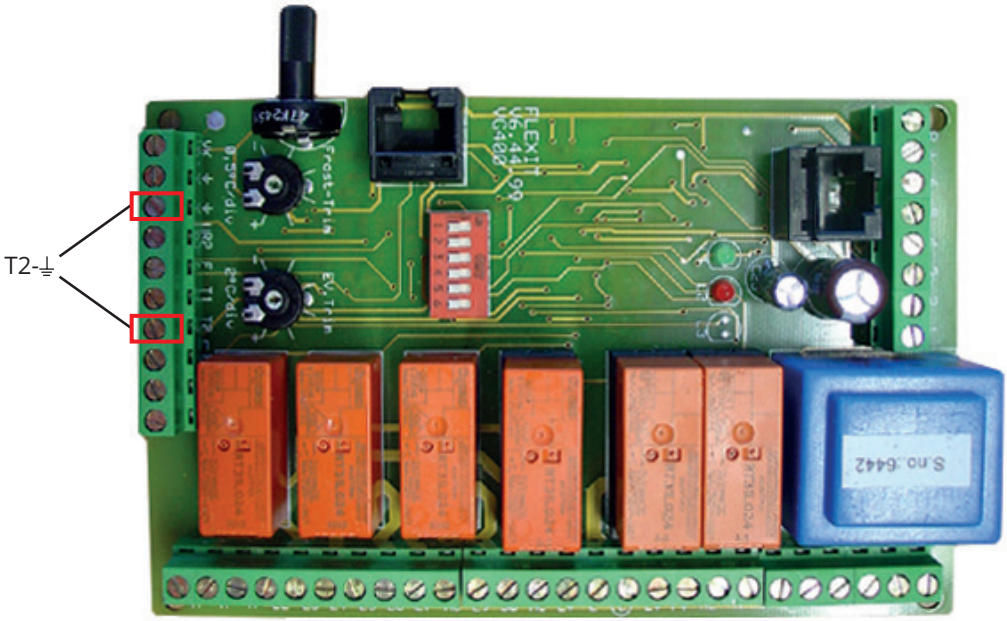
T2-⏚

NO

Funksjon	Kode	Tilkobling (se figur)
Tilluftsføler	B1	T2 ⏚

SV

Funktion	Kod	Anslutning (se figur)
Temperaturgivare, tilluft	B1	T2 ⏚

EN

Function	Code	Connection (see figure)
Temperature sensor, supply air	B1	T2 ⏚

Flexit AS, Televeien 15, N-1870 Ørje
www.flexit.no